D.1.1.B.C.1 PŮDORYS 1.NP 1:50

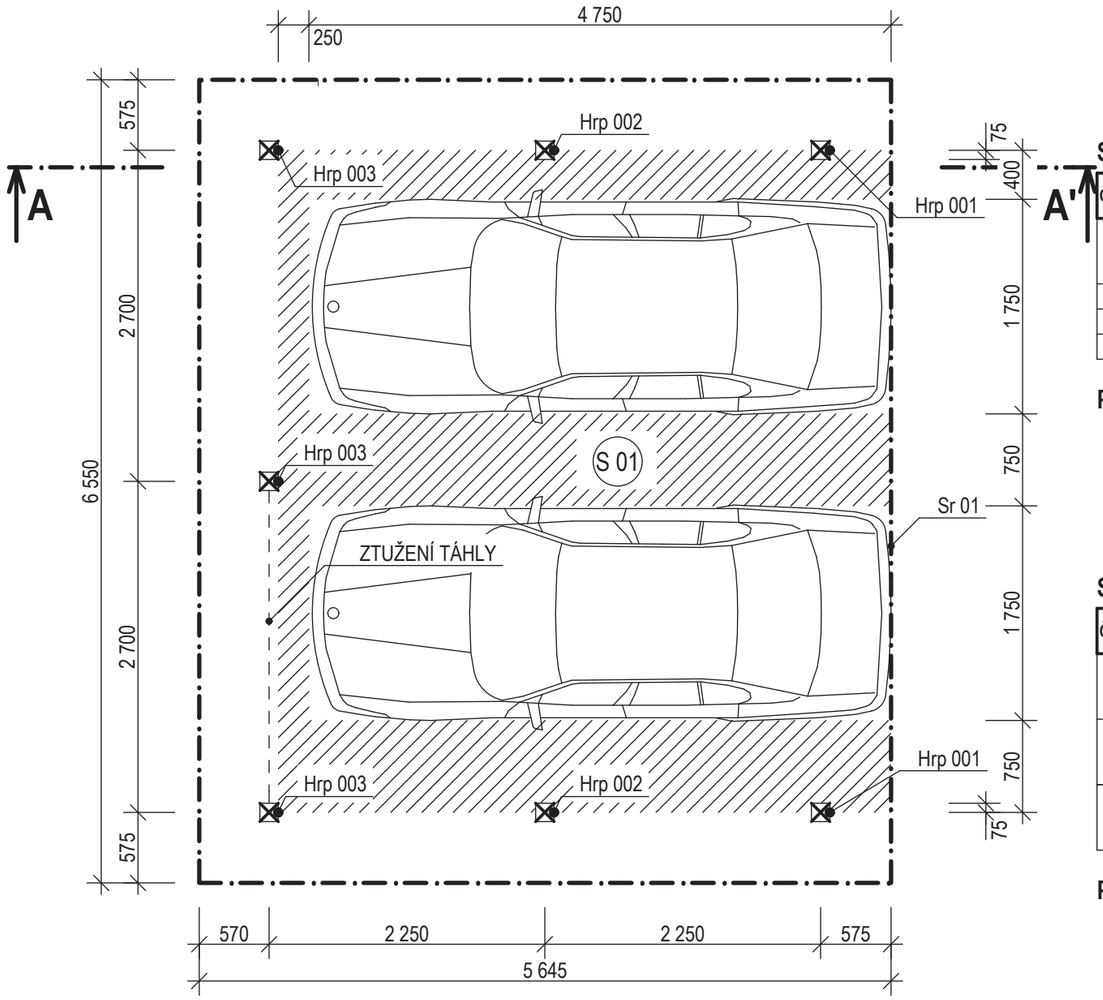

VÝPIS TESAŘSKÝCH PRVKŮ

OZN.	NÁZEV	ŠÍŘKA [M]	VÝŠKA [M]	DÉLKA [M]	MNOŽSTVÍ [KUS]	OBJEM [M3]
Hrp 001	SLOUPEK	150	150	2 870	2	0,13
Hrp 002	SLOUPEK	150	150	2 270	2	0,10
Hrp 003	SLOUPEK	150	150	1 660	3	0,11

S 01: KAMENNÝ ŠTĚT - SKLADBA ZPEVNĚNÉ PLOCHY TL. 390 MM

ČÍSLO	FUNKCE VRSTVY	VRSTVY (OD EXTERIÉRU)	OBCHODNÍ NÁZEV	TLOUŠŤKA [MM]
01	NÁŠLAPNÁ	KAMENNÝ ŠTĚT; JAKOST I, PEVNOST V TLAKU MIN. 110 MPA; NASÁKAVOST MAX. 1,5 %; SOUČINITEL ODOLNOSTI MRAZU PŘI 25 ZMRAZOVACÍCH CYKLECH 0,75; DLE ČSN 72 1860, TP 170, TP 192	- - -	100
02	LOŽNÁ	DRCENÉ KAMENIVO FRAKCE 4-8; DLE ČSN 73 6131, ČSN EN 13242, TP 170, TP 192	- - -	40
03	PODKLADNÍ	NESTMELENÁ ŠD FRAKCE 0-32; DLE TP 170	- - -	250
04	PODLOŽÍ	PII	- - -	-

POZNÁMKY (OBECNÉ)

- NÁVRHOVÁ ÚROVEŇ PORUŠENÍ D2, TŘÍDA DOPRAVNÍHO ZATÍŽENÍ VI, TYP PODLOŽÍ PII.
- MODUL PŘETVÁRNOSTI ZEMNÍ PLÁNĚ Z DRUHÉHO ZATĚŽOVACÍHO CYKLU $E_{DEF,2}$ = 45 MPA; ČSN 72 1006.
- MODUL PŘETVÁRNOSTI NESTMELENÉ PODKLADNÍ VRSTVY Z DRUHÉHO ZATĚŽOVACÍHO CYKLU $E_{DEF,2}$ = 80 MPA; DLE ČSN 72 1006, TP 170, TP 192.
- POMĚR MODULŮ PŘETVÁRNOSTI Z PRVNÍHO A DRUHÉHO ZATĚŽOVACÍHO CYKLU $E_{DEF,2}/E_{DEF,1} < 2,5$; $D \geq 98$; DLE ČSN 72 1006, TP 170, TP 192.
- NEZTMELENÉ PODKLADNÍ VRSTVY: PODÉLNÁ NEROVNOST U ŠD MAX. 30 MM; ODCHYLKA OD PŘÍČNÉHO SKLONU U ŠD MAX. ±1 %; DLE TKP 05.
- VÝPLŇ SPÁR DROBNÝM KAMENIVEM: SPÁRA TL. 15-30 MM, FRAKCE 0-2; CEMENTOVÁ ZÁLIVKA M10 TL. 15-30 MM, HL. MIN. 60 MM; DLE TP 192.

Sr 01: JEDNOPLÁŠŤOVÁ STŘECHA - SKLADBA STŘEŠNÍHO PLÁŠTĚ TL. 220 MM

ČÍSLO	FUNKCE VRSTVY	VRSTVY (OD EXTERIÉRU)	OBCHODNÍ NÁZEV	TLOUŠŤKA [MM]
01	VODOTĚSNÁ	STŘEŠNÍ KRYTINA Z PÁLENÉHO STŘEPU S NANESENÝM JÍLOVÝM KALEM S PŘÍMĚSÍ OXIDŮ KOVŮ A KŘEMIČITÝCH PŘÍSAD; HMOTNOST 45,24 KG/M^2; ENGOBA ČERNÁ	TONDACH FIGARO ENGOBA ČERNÁ	~ 50
02	NOSNÁ	LAŤ Z KONSTRUKČNÍHO ŘEZIVA - LAŤOVÁNÍ; ROZMĚRY 40×60 MM; TŘÍDA JAKOSTI S10; TŘÍDA PEVNOSTI C24; DLE ČSN 73 2824-1, ČSN EN 338. TŘÍDA OHROŽENÍ 3, OŠETŘENÍ TLAKOVOU IMPREGNACÍ, DLE ČSN EN 335.	- - -	40
03	NOSNÁ	HRANOL Z KONSTRUKČNÍHO ŘEZIVA - KROKEV; ROZMĚRY 100×130 MM; TŘÍDA JAKOSTI S10; TŘÍDA PEVNOSTI C24; DLE ČSN 73 2824-1, ČSN EN 338. TŘÍDA OHROŽENÍ 3, OŠETŘENÍ TLAKOVOU IMPREGNACÍ, DLE ČSN EN 335.	- - -	130

POZNÁMKY (OBECNÉ)

- MAXIMÁLNÍ VLHKOST LEPENÉHO DŘEVA SMÍ BÝT 15 % A ROZDÍL JEJICH VLHKOSTÍ MAX. 4 %; DLE ČSN 73 1702.
- MAXIMÁLNÍ VLHKOST KONSTRUKČNÍHO ŘEZIVA ROSTLÉHO SMÍ BÝT MAX. 20 % PŘI SPOJOVÁNÍ HŘEBÍKY, SVORNÍKY, KOVOVÝMI HMOŽDÍKY APOD.
- HŘEBÍKOVÉ KONSTRUKCE PROVÉST ZE DŘEVA VYSUŠENÉHO NA VLHKOST NEJVÝŠE 18 %.

Sr 01 JEDNOPLÁŠŤOVÁ STŘECHA 1:15

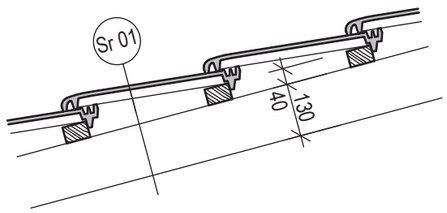

S01 KAMENNÝ ŠTĚT 1:15

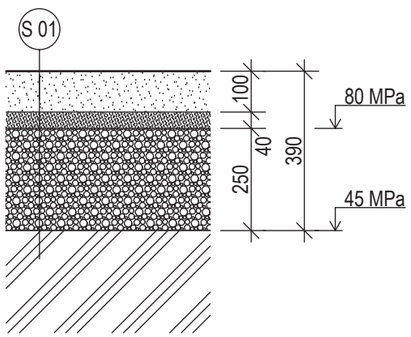

± 0,000 = - - - M N.M., B.P.V. / SOUŘADNICOVÝ SYSTÉM S-JTSK

PROJEKTANT	VYPRACOVAL	KRESLIL	KONTROLOVAL	TOMAN PROJEKT IČO: 015 538 61 TOMAN.STAVBY@SEZNAM.CZ	
JAN TOMAN	JAN TOMAN	JAN TOMAN	[redacted]		
OBEC: [redacted]		STAVEBNÍ ÚŘAD: [redacted]		FORMÁT	2FA4 (A3)
INVESTOR: [redacted]				DATUM	25.12.2013
NOVOSTAVBA RD **ARCHITEKTONICKO-STAVEBNÍ ŘEŠENÍ**				ÚČEL	DOS
				ČÍS. ZAKÁZKY	Z 0012.
				ČÍS. KOPIE	
				ARCH. ČÍSLO	
VÝKRES: PŮDORYS 1.NP				MĚŘÍTKO **1:50, 1:1, 1:5, 1:15**	ČÍS. VÝKR. **D.1.1.B.C.1**

LEGENDA HMOT

ODSTUP VOZIDEL OD PEVNÉ PŘEKÁŽKY DLE ČSN 73 6056
MINIMÁLNÍ ROZMĚRY NEDODRŽENY DLE 6.1