D02 - OSAZENÍ OKNA - NADPRAŽÍ

1:2

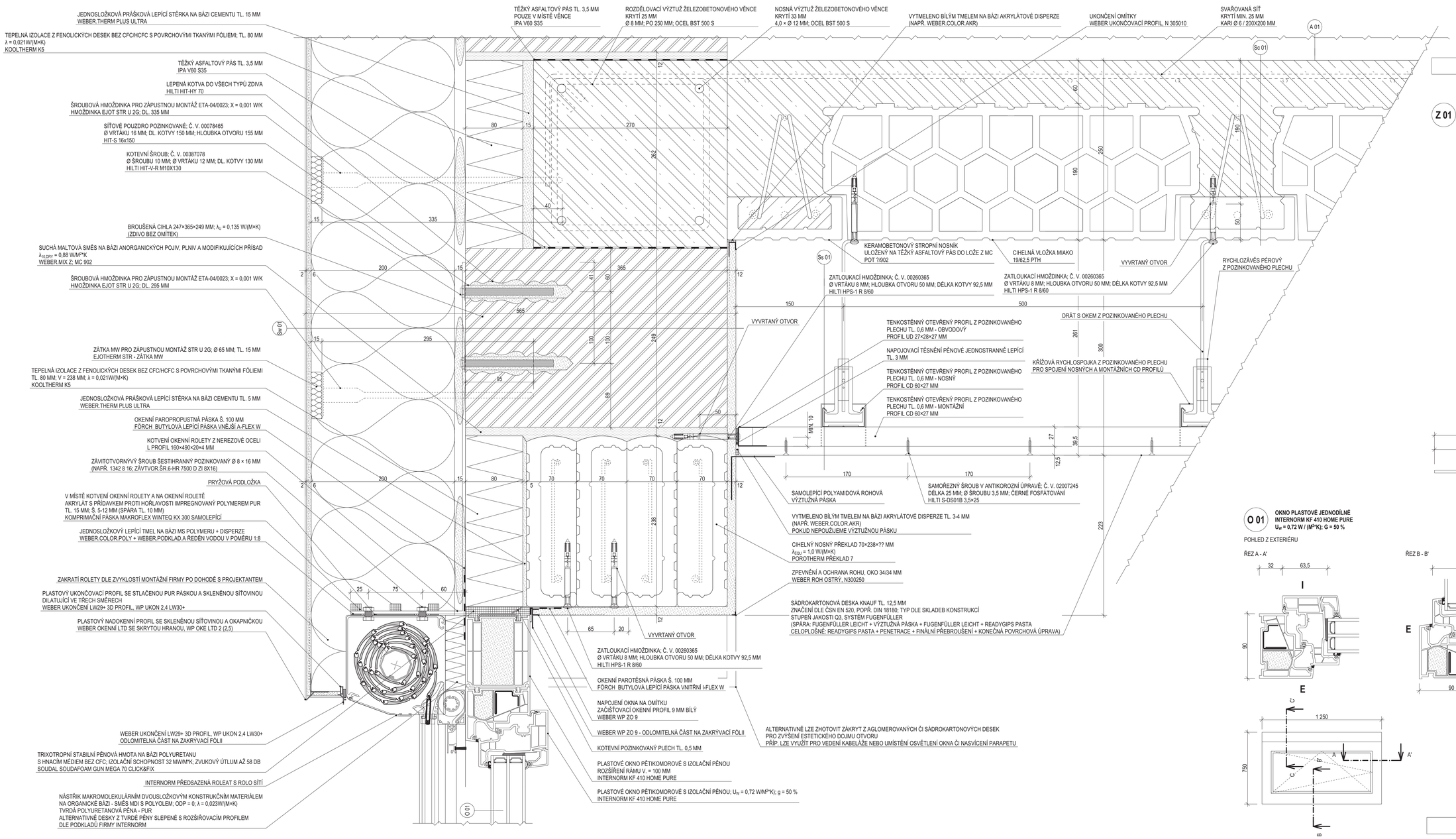

KONSTRUKČNÍ PRVKY

Z 01 KOTVENÍ OKENNÍ ROLETY Z NEREZOVÉ OCELI
L PROFIL 160×490×20×4 MM

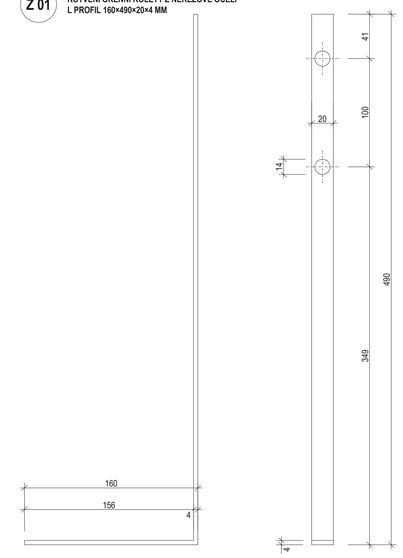

O 01 OKNO PLASTOVÉ JEDNODÍLNÉ
INTERNORM KF 410 HOME PURE
U_W = 0,72 W / (M²*K); G = 50 %

POHLED Z EXTERIÉRU

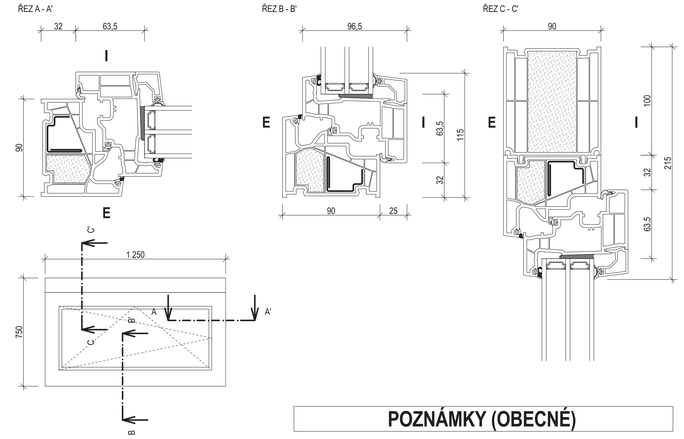

SKLADBY

Sw 01: OBVODOVÉ ZDIVO TL. 565 MM

ČÍSLO	FUNKCE VRSTVY	VRSTVY (OD INTERIÉRU)	OBCHODNÍ NÁZEV	TLOUŠŤKA [MM]
01	VNITŘNÍ OMÍTKA	JÍLOVITÁ OMÍTKA; λ = 0,400 W/(M•K)	WEBER.MUR.652	12
02		PODKLADNÍ VRSTVA O ZRNITOSTI 2 MM (ŘÍDKÁ JÍLOVITÁ OMÍTKA); λ = 0,40 W/(M•K)	WEBER.MUR.652	-
03	NOSNÁ	ZDIVO Z KERAMICKÝCH BROUŠENÝCH CIHEL; $λ_0$ = 0,135 W/(M•K)	POROTHERM 36,5 PROFI DRYFIX	365
04	ZATEPLOVACÍ (ETICS TC THERM MINERAL ETAG 004)	LEPÍCÍ VRSTVA ZE STĚRKOVÉ LEPÍCÍ HMOTY NA BÁZI CEMENTU	WEBER.THERM ELASTIK LZS 720	15
05		TEPELNÁ IZOLACE Z MINERÁLNÍ VATY (MW); $λ_D$ = 0,036 W/(M•K); TR 10 KPA LEPENÁ A KOTVENÁ K PODKLADU	ISOVER TF PROFI + EJOT STR U 2G - 295 MM	200
06		ZÁKLADNÍ VRSTVA ZE STĚRKOVÉ LEPÍCÍ HMOTY NA BÁZI CEMENTU S VLOŽENOU ARMOVACÍ TKANINOU 162 G/M²	WEBER.SET SPECIÁL TSS + R 131 A 101, WEBER.THERM 131	3+3
07		PROBARVENÝ PODKLADNÍ NÁTĚR NA BÁZI AKRYLÁTOVÉ DISPERZE	WEBER.PAS PODKLAD UNI NPU 700	-
08		POVRCHOVÁ ÚPRAVA TENKOVRSTVOU PASTOVITOU OMÍTKOU S ODOLNOSTÍ VŮČI MIKROORGANISMŮM; λ = 0,75 W/(M•K); μ = 100 - 120	WEBER.PAS TOPDRY OP620Z	2

Sc 01: STROPNÍ KONSTRUKCE TL. 250 MM

ČÍSLO	FUNKCE VRSTVY	VRSTVY (OD PODLAHY)	OBCHODNÍ NÁZEV	TLOUŠŤKA [MM]
01-A	NOSNÁ	ŽELEZOBETONOVÁ DESKA TRÁMOVÉHO STROPU - BETON ČSN EN 206-1 Změna Z3 C 20/25 - XC1 - Dmax 16mm - F5	ČESKOMORAVSKÝ BETON - - EASYCRETE F	60
01-B		ŽELEZOBETONOVÉ ŽEBRO TRÁMOVÉHO STROPU - BETON ČSN EN 206-1 Změna Z3 C 20/25 - XC1 - Dmax 16mm - F5	ČESKOMORAVSKÝ BETON - - EASYCRETE F	130
02-A	BEDNÍCÍ	KERAMOBETONOVÝ STROPNÍ NOSNÍK S PROSTOROVOU SVAŘOVANOU VÝZTUŽÍ - BETON C 25/30, VÝZTUŽ BST 500 M	POROTHERM POT XX/902 160×175×XX MM	60
02-B		CIHELNÁ STROPNÍ VLOŽKA	POROTHERM CIHELNÁ VLOŽKA MIAKO 19/62,5 PTH	190

A 01: SKLADBA PODLAHY TL. - MM

ČÍSLO	FUNKCE VRSTVY	VRSTVY (OD NÁŠLAPNÉ VRSTVY)	OBCHODNÍ NÁZEV	TLOUŠŤKA [MM]
01	SKLADBA DLE VÝPISU A DETAILŮ SKLADEB PODLAH			

Ss 01: PODHLEDU TL. 300 MM

ČÍSLO	FUNKCE VRSTVY	VRSTVY (OD STROPNÍ KONSTRUKCE)	OBCHODNÍ NÁZEV	TLOUŠŤKA [MM]
01	NOSNÁ	ZÁVĚSNÁ KONSTRUKCE Z POZINKOVANÉHO PLECHU - DRÁT S OKEM A PEROVÝ RYCHLOZÁVĚS (DUTINA)	KNAUF ANKERFIX S FIXAČNÍ POJISTKOU + DRÁT S OKEM	261
02		TENKOSTĚNNÝ OTEVŘENÝ PROFIL Z POZINKOVANÉHO PLECHU TL. 0,6 MM	KNAUF CD PROFIL 60×27 MM	27
03		KŘÍŽOVÁ RYCHLOSPOJKA Z POZINKOVANÉHO PLECHU	KNAUF KŘÍŽOVÁ SPOJKA PRO CD PROFIL	
04	MONTÁŽNÍ	TENKOSTĚNNÝ OTEVŘENÝ PROFIL Z POZINKOVANÉHO PLECHU TL. 0,6 MM	KNAUF CD PROFIL 60×27 MM	27
05	POVRCHOVÁ ÚPRAVA - DESKY	DESKA ZE SÁDROVÉHO JÁDRA OPLÁŠTĚNÉHO KARTONEM S HRANOU HRAK	KNAUF SÁDROKARTONOVÁ DESKA, TYP A, DF, H2, DFH2 DLE SKLADEB KONSTRUKCÍ	12,5
06	POVRCHOVÁ ÚPRAVA - TMELENÍ SPÁR	STĚRKOVÁ HMOTA NA BÁZI SÁDRY	FUGENFÜLLER LEICHT	
07		VÝZTUŽNÁ PÁSKA	KNAUF VÝZTUŽNÁ PAPÍROVÁ PÁSKA	
08		STĚRKOVÁ HMOTA NA BÁZI SÁDRY	FUGENFÜLLER LEICHT	
09		PASTOZNÍ TMEL SE SÁDROVÝM PLNIVEM	READYGIPS PASTA	
10	POVRCHOVÁ ÚPRAVA - TMELENÍ PLOŠNÉ	PASTOZNÍ TMEL SE SÁDROVÝM PLNIVEM + BROUŠENÍ	READYGIPS PASTA	
11		DISPERZNÍ BÍLÁ PIGMENTOVÁ PENETRACE	SPEZIALGRUND	
12	POVRCHOVÁ ÚPRAVA - NÁTĚR	JEMNĚ ZRNITÁ INTERIÉROVÁ BARVA	KNAUF STONE	

LEGENDY

LEGENDA HMOT

- KONSTRUKCE ZDĚNÉ POROTHERM 36,5 PROFI DRYFIX
- KONSTRUKCE ŽELEZOBETONOVÉ
- TEPELNÁ IZOLACE Z MINERÁLNÍ VLNY DLE POPISU
- TEPELNÁ IZOLACE Z FENOLICKÝCH DESEK A Z EXTRUDOVANÉHO POLYSTYRENU DLE POPISU
- OSTATNÍ VRSTVY DLE POPISU
- OSTATNÍ VRSTVY DLE POPISU

POZNÁMKY (OBECNÉ)

- PŘI ZJIŠTĚNÍ ROZPORU V PROJEKTOVÉ DOKUMENTACI ČI ROZPORU MEZI PROJEKTOVOU DOKUMENTACÍ A PLATNÝMI NÁRODNÍMI I MEZINÁRODNÍMI NORMAMI, PLATNOU LEGISLATIVOU A OBECNĚ PLATNÝMI POSTUPY ČI PŘEDPISY VÝROBCE ČI DODAVATELE PRVKU NEBO KONSTRUKCE, JE NUTNÉ KONTAKTOVAT PROJEKTANTA, ABY URČIL DALŠÍ POSTUP
- PŘED VÝROBOU A OSAZENÍM VŠECH STAVEBNÍCH PRVKŮ JE NUTNÉ ZAMĚŘIT SKUTEČNOU PŘIPRAVENOST STAVEBNÍ KONSTRUKCE
- VEŠKERÉ PRVKY VÝROBKY OSAZOVAT DLE POKYNŮ A TECHNOLOGICKÝCH PŘEDPISŮ VÝROBCE
- DODAVATEL MUSÍ ZKONTROLOVAT SLUČITELNOST NAVRŽENÝCH MATERIÁLŮ A V PŘÍPADĚ NEGATIVNÍHO ZJIŠTĚNÍ NA JAKOST A FUNKČNOST KONSTRUKCE IHNED INFORMOVAT PROJEKTANTA
- PŘED ZAHÁJENÍM PRACÍ JE NUTNÉ, V DOTČENÝCH ČÁSTECH, ZJISTIT POLOHU VEDENÍ STÁVAJÍCÍCH INŽENÝRSKÝCH SÍTÍ VČ. OCHRANNÝCH PÁSEM A NECHAT JE VYTYČIT A PŘI STAVEBNÍCH PRACECH JE ZABEZPEČIT A OCHRÁNIT
- PŘED ZAHÁJENÍM PRACÍ JE NUTNÉ, V DOTČENÝCH ČÁSTECH, ZJISTIT POLOHU VEDENÍ STÁVAJÍCÍCH VEDENÍ TZB A NECHAT JE VYTYČIT A PŘI STAVEBNÍCH PRACECH JE ZABEZPEČIT A OCHRÁNIT
- VEŠKERÉ PROSTUPY HYDROIZOLACÍ JE NUTNÉ UTĚSNIT ZA POUŽITÍ TYPOVÝCH ŘEŠENÍ - ÚROVEŇ SPODNÍ VODY JE VÍCE JAK 1 M POD ÚROVNÍ HYDROIZOLACE
- VEŠKERÉ PROSTUPY POJISTNOU DIFUZNÍ IZOLACÍ A PAROZÁBRANOU JE NUTNÉ UTĚSNIT DLE MONTÁŽNÍCH PŘEDPISŮ A TYPOVÝCH DETAILŮ VÝROBCŮ
- DRÁŽKY VE ZDIVU BUDOU PROVEDENY MIMO OBVODOVÉ NOSNÉ ZDIVO A BUDOU PROVEDENY METODOU VYZDĚNÍ, JINÉ ŘEŠENÍ VČ. POUŽITÍ DRÁŽKOVAČKY, KONZULTOVAT S PROJEKTANTEM
- PROSTUPY NOSNÝMI KONSTRUKCEMI, KTERÉ NEJSOU ZAKRESLENY VE STAVEBNÍ NEBO KONSTRUKČNÍ ČÁSTI, JE NUTNÉ KONZULTOVAT S PROJEKTANTEM
- PROVEDENÍ HLAVNÍCH PROSTUPŮ JE ZAKRESLENO V DOKUMENTACI A SCHVÁLENO PROJEKTANTEM KONSTRUKČNÍ ČÁSTI
- VEŠKERÉ ČÁSTI PROJEKTOVÉ DOKUMENTACE PODLEHAJÍ AUTORSKÉMU ZÁKONU
- V ČERPATELNÉM BETONU NESMÍ BÝT NEJVĚTŠÍ VELIKOST ZRNA KAMENIVA VĚTŠÍ NEŽ TŘETINA PRŮMĚRU POTRUBÍ A KAMENIVO MUSÍ BÝT TĚŽENÉ S HLADKÝM POVRCHEM S KULATÝMI ZRNY

± 0,000 = NEMĚŘENO M N.M., B.P.V. / SOUŘADNICOVÝ SYSTÉM S-JTSK

REVIZE:
DOS.00 - 1. ledna 2014; VÝCHOZÍ DOKUMENTACE
DOS.01 - PROZATÍM NEUPLATNĚNÁ REVIZE
DOS.02 - PROZATÍM NEUPLATNĚNÁ REVIZE

PROJEKTANT	VYPRACOVAL	KRESLIL	KONTROLOVAL	TOMAN PROJEKT
JAN TOMAN	JAN TOMAN	JAN TOMAN	JAN TOMAN	IČ 015 538 61 KRAJSKÝ SOUD PARDUBICE OD DNE 1. 1. 2014 OSVĚDČENÍ O ZAPSÁNÍ DO SEZNAMU SPOLEČNOSTÍ S OMEZENOU ODPOVĚDNOSTÍ MOB.: +420 776 35 41 55 EMAIL: TOMAN@TOMAN-PROJEKT.CZ / TOMAN.ETAMI@SEZNAM.CZ

OBEC: DOPLNIT	STAVEBNÍ ÚŘAD: DOPLNIT	FORMÁT	18FA4
INVESTOR: DOPLNIT		DATUM TISKU	3.1.2015
DETAILY		ÚČEL	DOS
ARCHITEKTONICKO-STAVEBNÍ ŘEŠENÍ		ČÍS. ZAKÁZKY	DOPLNIT
		ČÍS. KOPIE	
		ARCH. ČÍSLO	
VÝKRES: OSAZENÍ OKNA - NADPRAŽÍ		MĚŘÍTKO 1:2, 1:15, 1:50	ČÍS. VÝKR. D.1.1.B.I.2